ООО "ВОЛЯ"

Теплица под пленку

"Дачная-2Д"

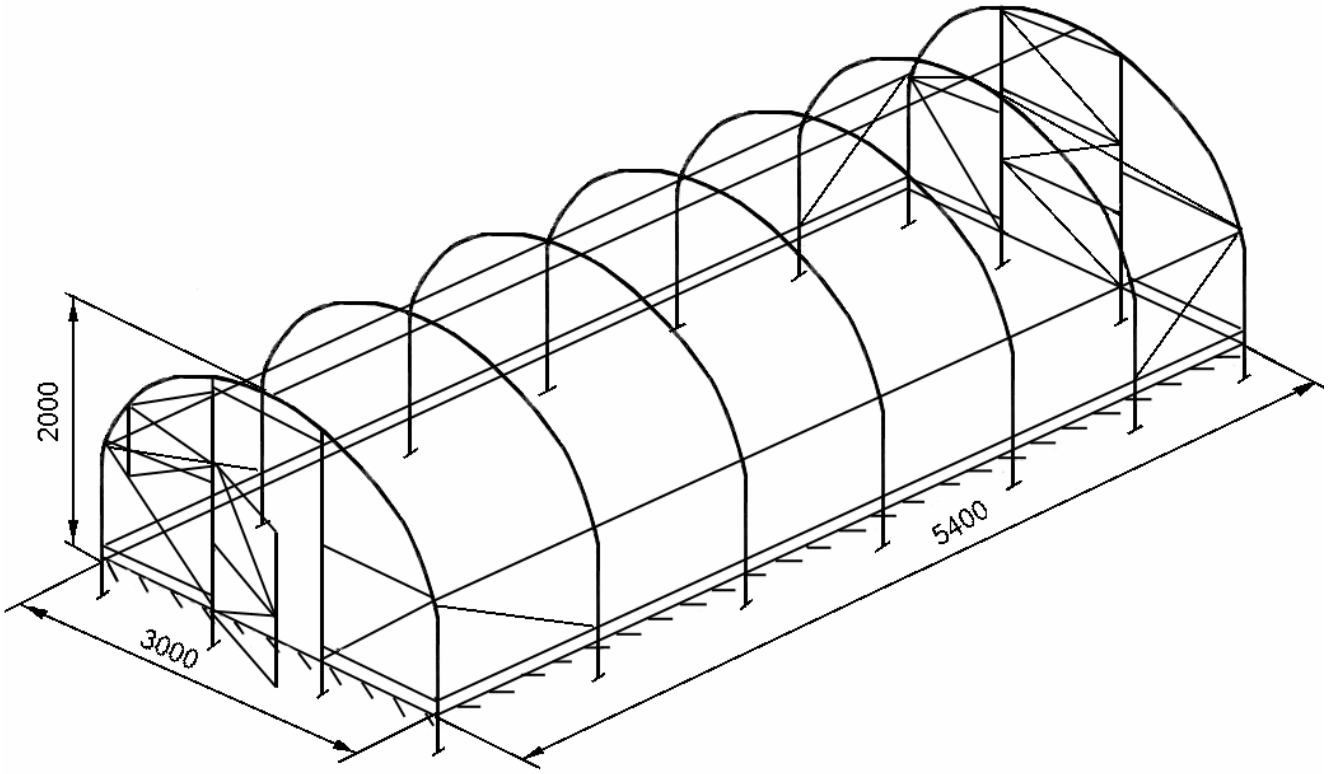

г. Дубна Московской области

ВНИМАНИЕ! СБОРКУ И ЭКСПЛУАТАЦИЮ ТЕПЛИЦЫ СЛЕДУЕТ ОСУЩЕСТВЛЯТЬ СТРОГО В СООТВЕТСТВИИ С ИНСТРУКЦИЕЙ И ПРАВИЛАМИ ЭКСПЛУАТАЦИИ, ИЗЛОЖЕННЫМИ В ТЕХНИЧЕСКОМ ПАСПОРТЕ.

ТЕХНИЧЕСКИЙ ПАСПОРТ ОБЯЗАТЕЛЬНО СОХРАНИТЬ.

Технический паспорт на теплицу «Дачная-2Д»

Теплица **"Дачная-2Д"** предназначена для создания микроклимата, благоприятного для выращивания садово-огородных культур на дачных и приусадебных участках. Теплица предназначена для установки на освоенных участках, где ветер ослабляется постройками и деревьями. Для открытых участков спрашивайте теплицу «Дачная-2ДУ».

Площадь укрываемого грунта - 16,3кв.м. Высота установленного каркаса теплицы - 2м.

Каркас теплицы изготовлен из оцинкованного железа и собирается с помощью винтов и гаек. Фундамент для теплицы не требуется. Теплица крепится на грунте закапыванием специальных окончаний каркаса. В комплект входит все необходимое для крепления пленки. Плёнка в комплект не входит. Теплица имеет два дверных проёма в противоположных торцах и в каждом дверном проёме имеет дверь и форточку.

Комплектация

Деталь каркаса **1**	14шт.	Деталь каркаса **12**	8шт.	Прижим длинный	48шт.
Деталь каркаса **2**	30шт.	Деталь каркаса **13**	10шт.	Прижим короткий	12шт.
Деталь каркаса **3**	18шт.	Деталь каркаса **14**	6шт.	Прижим дугообразный	12шт.
Деталь каркаса **4**	28шт.	Деталь каркаса **15**	-	Петли навески двери и форточки	8шт.
Деталь каркаса **5**	-	Деталь каркаса **16**	-	Вертушка для запирания двери	
Деталь каркаса **6**	-	Деталь каркаса **17**	-	и форточки	4шт.
Деталь каркаса **7**	-	Деталь каркаса **18**	-	Крючок проволочный	14шт.
Деталь каркаса **8**	4шт.	Деталь каркаса **19**	-	Винт М4	600шт.
Деталь каркаса **9**	8шт.	Деталь каркаса **20**	12шт.	Гайка М4	600шт.
Деталь каркаса **10**	4шт.	Деталь каркаса **21**	4шт.	Спецключ гаечный	1шт.
Деталь каркаса **11**	8шт.			Нить капроновая	43м.

Теплица **«Дачная-2Д»** поставляется в трех пакетах с общим весом не более 50:

1-й пакет – прямые детали и инструкция: 1200x150x50 мм.

2-й пакет – детали дуг: 1250x100x50 мм.

3-й пакет – прижимы для пленки, комплектующие, крепеж (винт, гайка): 700x150x100 мм.

Требования по условиям эксплуатации: теплица в покрытом состоянии не рассчитана на снеговую нагрузку (к зиме плёнка должна быть снята) и не рассчитана на ветер скоростью более 15м/с.

Предприятие - изготовитель: 000 "Воля", г. Дубна Московской области.

Предприятие - изготовитель несет ответственность за качество продукции в соответствии с ГК РФ. Гарантийный срок эксплуатации – 1 год при выполнении условий эксплуатации.

Правила эксплуатации

1. Перед началом эксплуатации теплица должна быть собрана и установлена на грунте в соответствии с инструкцией.
2. Теплица не должна подвергаться воздействиям, которые могут создать остаточные деформации каркаса.
3. **Пленка с теплицы на зимний период обязательно снимается**.

Гарантийные обязательства

1. Предприятие-изготовитель несет ответственность за полноту комплектации каркаса теплицы.
2. Предприятие-изготовитель несет ответственность за собираемость теплицы в соответствии с инструкцией.
3. Предприятие-изготовитель несет ответственность за прочность теплицы при указанных величинах внешних атмосферных воздействий.
4. Срок предъявления претензий – 12 месяцев со дня покупки.

Условия гарантийных обязательств

Гарантийные обязательства не распространяются на случаи:

1. Установка теплицы с нарушением требований инструкции.
2. Нарушение правил эксплуатации.
3. Использование теплицы не по назначению.
4. Наводнения, ураганы, другие стихийные бедствия.

www.perchina.ru e-mail: info@perchina.ru

ОБРАЗЕЦ

Инструкция по установке теплицы «Дачная-2Д»

Схема каркаса

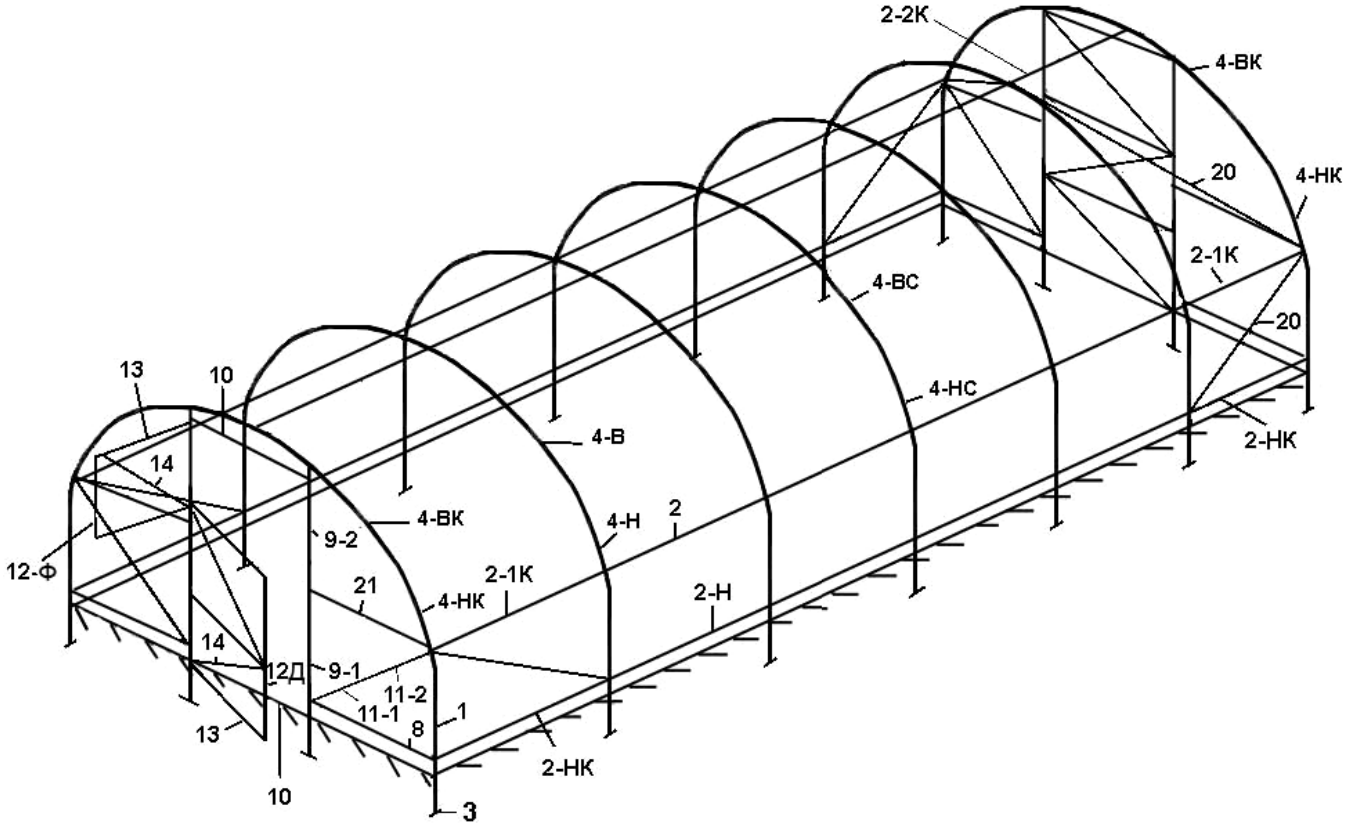

Вводная часть инструкции

1. Детали устанавливаются так, чтобы боковые полки профиля были обращены к пленке. Каркас составляется из нумерованных элементов, часть которых выполнена сборными из нескольких деталей, имеющих одинаковый номер, но отличающихся индексами.

2. Индексы: к - крайняя (по длине теплицы); с - средняя (по длине теплицы); н - нижняя; в – верхняя; п – правая; л - левая; направление стрелки обозначает верх детали при установке.

3. Терминология для деталей торцов:

Левая сторона - слева при нахождении снаружи теплицы перед дверью.

Правая сторона - справа при нахождении снаружи теплицы перед дверью.

4. Детали продольных элементов №2 однотипны, но в 12 деталях (№2н) сделаны дополнительные отверстия для прижимов. Из этих деталей собираются нижние продольные элементы.

5. Аналогично, в 12 деталях дуг (№4) сделаны дополнительные отверстия для прижимов, и эти дуги устанавливаются по краям теплицы и в середине (по месту стыка полос плёнки - если плёнка недостаточно широка).

6. Стыки деталей выполняются наложением профилей и скреплением винтами и гайками по 3-м отверстиям.

7. При сборке будьте аккуратны, чтобы не повредить детали, т.к. до окончательной сборки они не имеют достаточной жёсткости. Для совмещения отверстий в сложных стыках используйте гвоздь диаметром 4мм или бородок с конусным концом. Не затягивайте до конца винты, кроме соединений между деталями №1 и №3. Окончательная затяжка винтов указана.

8. В некоторых деталях остаются свободные отверстия, являющиеся следствием однотипности деталей.

Последовательность сборки

1. Соберите продольные элементы – детали №2. Эта сборка предварительная и выполняется только по центральному отверстию стыков. Соедините между собой детали №1 и №3 (с окончательной затяжкой винтов).
2. Выполняйте сборку в соответствии с фотографиями этапов сборки и узлов, представленными на рис 1…18. Для исключения возможных остаточных деформаций на промежуточных этапах сборки рекомендуется использовать подставки, например, стулья, - для наращивания деталей дуг.
3. На выбранном месте установки теплицы обозначьте места окончаний каркаса и, выкопав под них ямки на глубину штыка лопаты, установите каркас по этим ямкам. Выровняйте каркас путём подсыпки или углубления ямок, чтобы продольные элементы были прямолинейными, горизонтальными и параллельными между собой

Этапы сборки

Рис.1

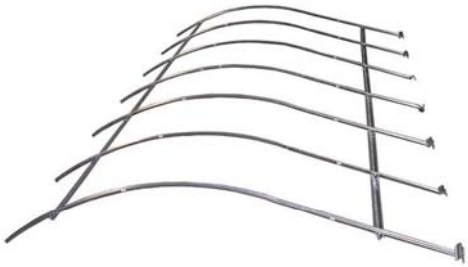

Рис.2

Рис.3

Рис.4

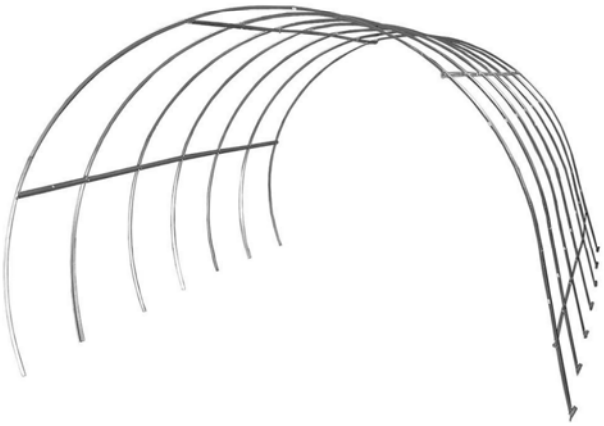

Рис.5

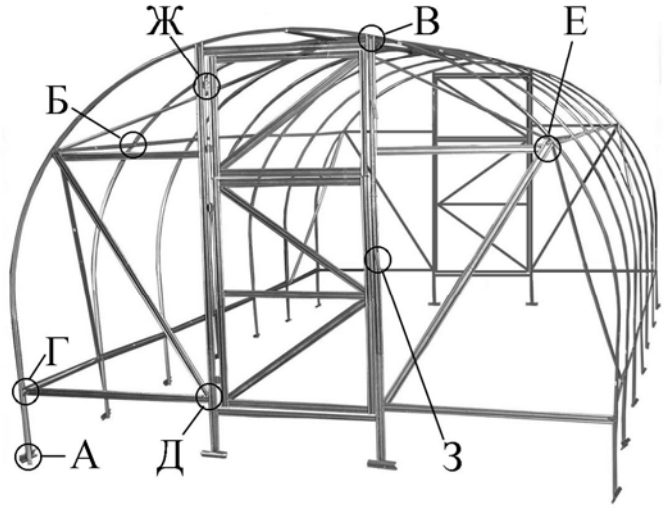

Рис.6

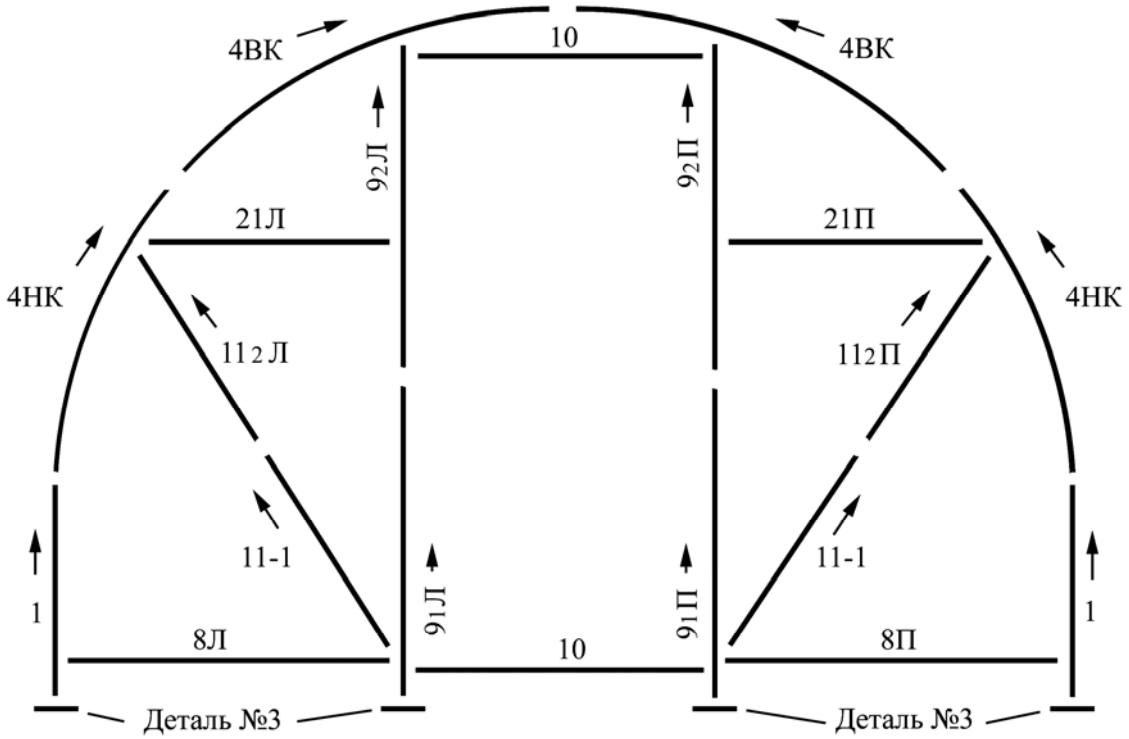

Рис. 7 Расположение деталей торцевой стенки (вид снаружи)

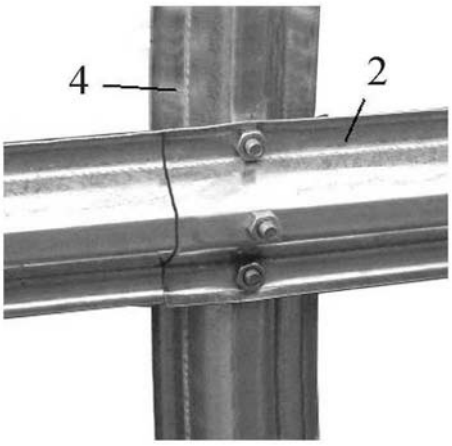

Рис.8 Узел А
вид изнутри

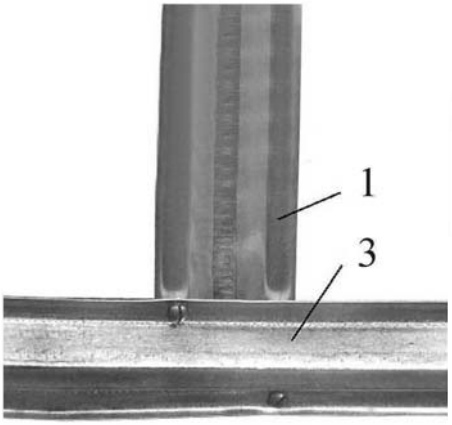

Рис.9 Узел Б
вид снаружи

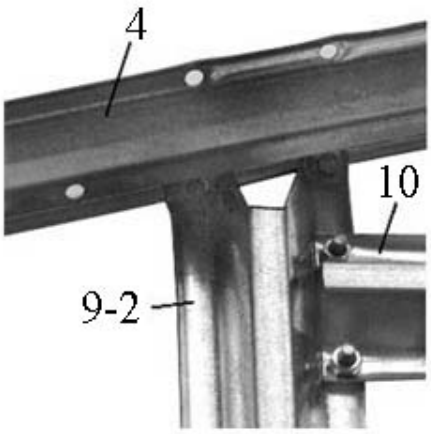

Рис.10 Узел В
вид изнутри

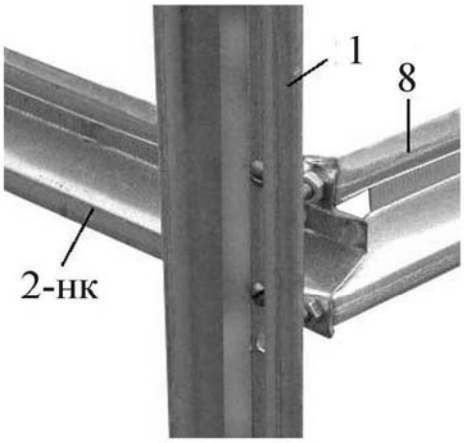

Рис.11 Узел Г
вид снаружи

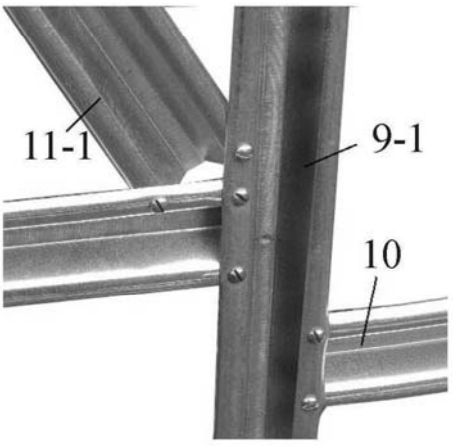

Рис.12 Узел Д
вид снаружи

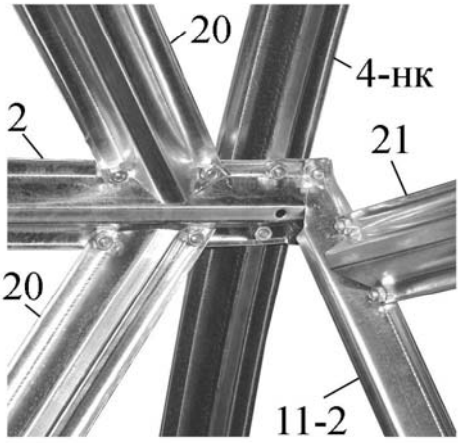

Рис.13 Узел Е
вид снаружи

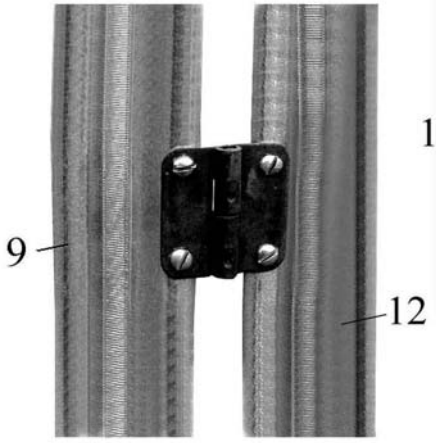

Рис.14 Узел Ж
вид снаружи

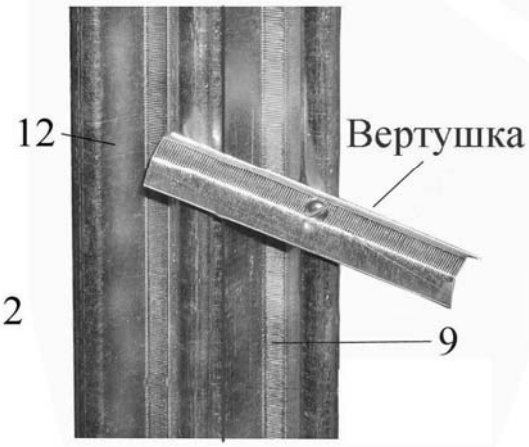

Рис.15 Узел З
вид снаружи

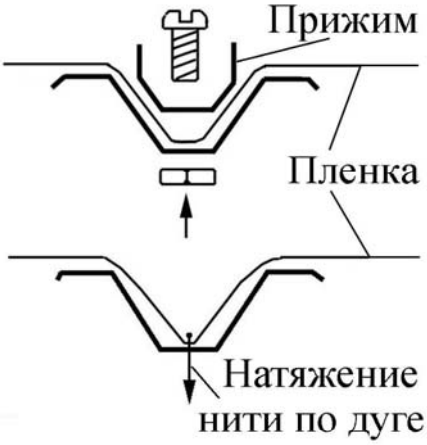

Рис.16 Крепление
пленки

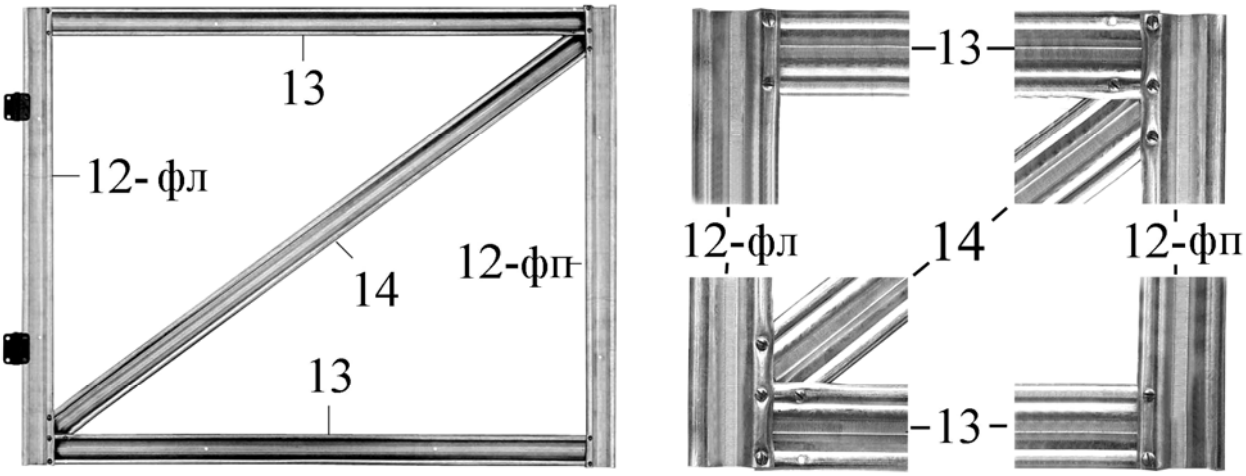

Рис. 17 Форточка в сборе и узлы. Вид снаружи.

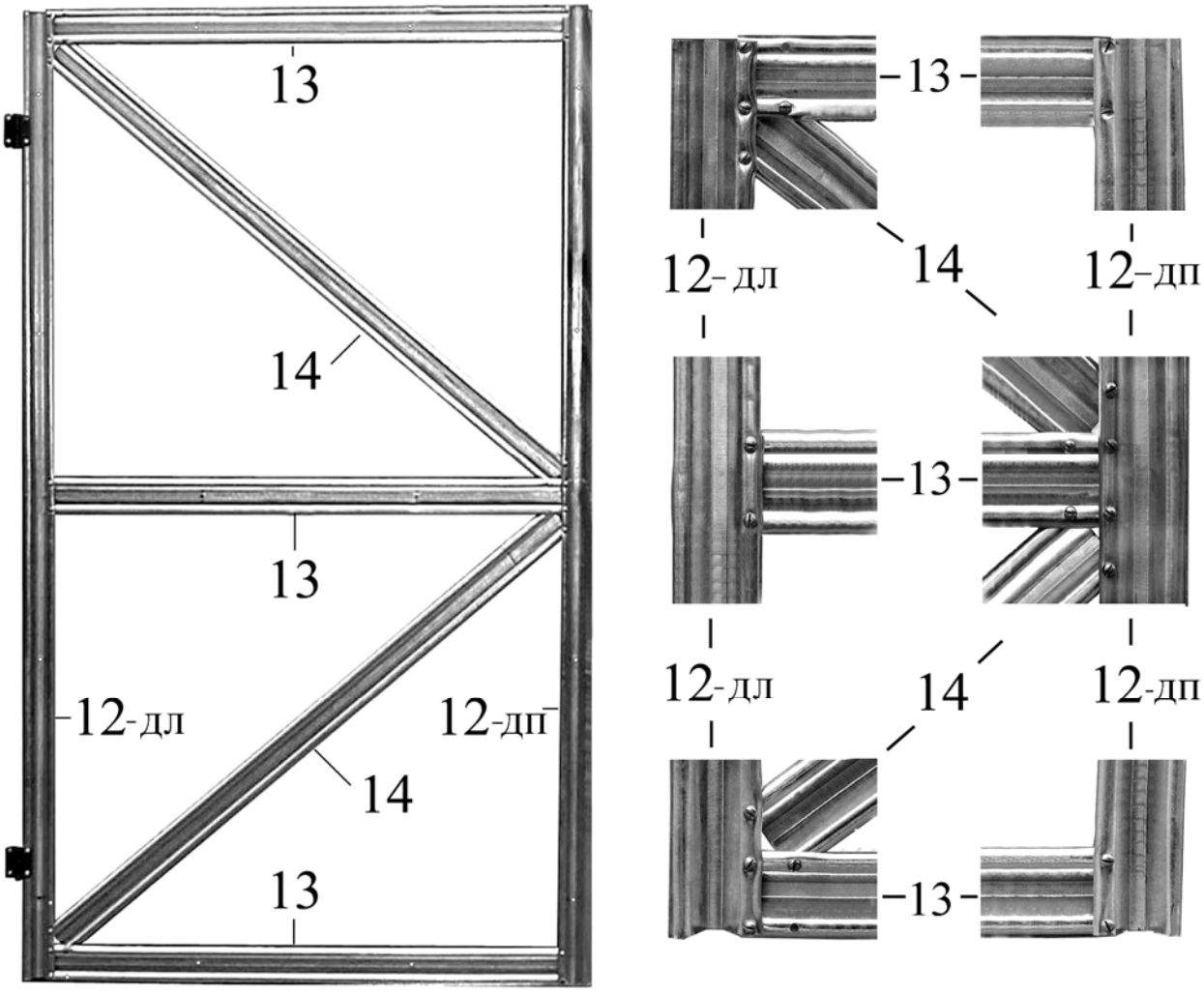

Рис. 18 Дверь в сборе и узлы. Вид снаружи.